Guía rápida instalación
Servicio JAZZTEL

Router Comtrend CT-5365

JAZZTEL

I- Pasos previos a la activación de tu router WiFi

1 Confirma que tu Servicio se encuentra activado

Para ello, lee detenidamente la carta que acompaña a este Kit donde se te informará del momento a partir del cual el Servicio se encontrará disponible.

2 Extrae los elementos del Kit de conexión e identifícalos:

Router WiFi

Fuente de alimentación

Microfiltro

Pegatinas Claves Wi-Fi en blanco

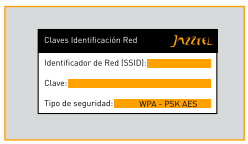

Duplicador

Cable telefónico (RJ-11)

Cable de red (RJ-45) Ethernet

3 Pasos previos a la activación

1. **Para evitar posibles interferencias** durante el proceso de activación, desconecta de todas las tomas de teléfono de tu casa todo lo que tengas conectado. Posteriormente, te indicaremos en qué momento puedes volver a conectarlos.
2. **Localiza la toma de teléfono y la toma de corriente donde quieres conectar el router.**

II- Instalación router WiFi

1 Conecta el router a la red eléctrica

Conecta el router a una toma de corriente, siguiendo el esquema -Fig. 1-. Enciende tu router presionando el botón que se encuentra en la parte trasera del mismo y colócalo en la posición **ON.**

Sabrás que este paso lo has realizado correctamente cuando se ilumine la luz de **POWER** en el frontal del router, también se iluminará la luz de **WLAN** a los 25 segundos -Fig. 2-.

Fig. 2

En el caso de que no se encienda ninguna luz, asegúrate de que el interruptor (On – Off) está en On y que la toma de corriente funciona correctamente.

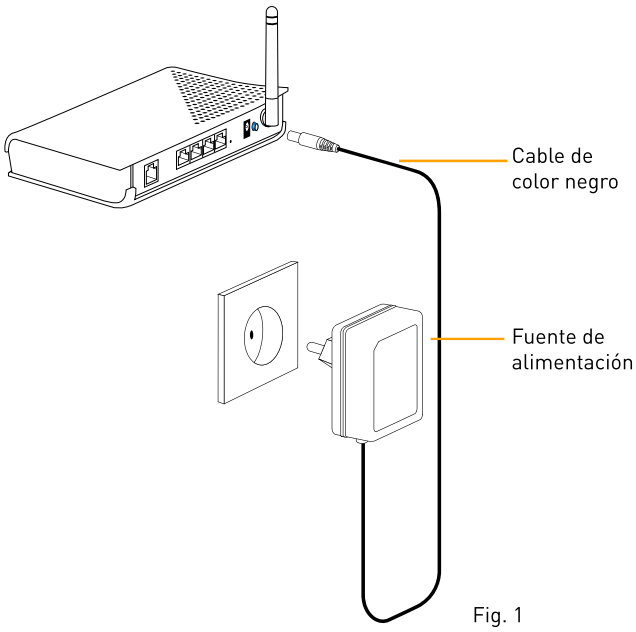

Fig. 1

2 Conecta el router a la toma telefónica y activa el ADSL

Conecta el router a una toma de teléfono. Sigue el esquema de conexión -Fig. 3- para conectarlo:

Sabrás que tienes el router sincronizado cuando, tras realizar las conexiones indicadas en el esquema de conexión, la luz de **ADSL** se quede fija tras parpadear unos instantes como se muestra en la imagen -Fig. 4-.

Fig. 4

Si se enciende la luz roja ALARM significa que el router no sincroniza correctamente. Asegúrate de que has desconectado de todas las tomas de teléfono de tu casa todo lo que tienes conectado. Así mismo, confirma que tu Servicio ha sido activado (según las instrucciones de la carta que acompaña al equipo). Si aun así no lo consigues, apaga y enciende el equipo (botón On-Off), si la luz de ADSL sigue sin quedarse fija, ponte en contacto con nuestro Servicio de Asistencia Técnica.

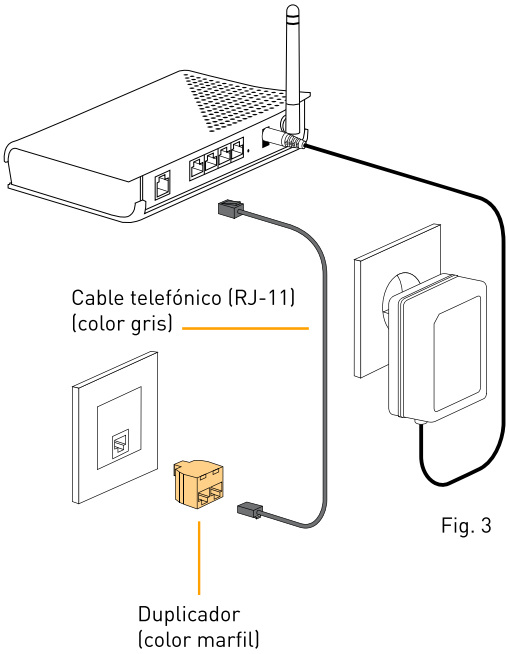

Fig. 3

3 Conecta tu teléfono

Conecta un microfiltro a la boca libre del duplicador y tu terminal telefónico al microfiltro, tal como se ve en el esquema de conexión -Fig. 5-. Si tienes otro terminal que quieras conectar en otra toma de teléfono, conéctalo como se indica dentro del círculo.

Sabrás que tienes conectado correctamente tu terminal telefónico cuando descuelgues y oigas tono.

Fig. 6

Asegúrate de que tras este paso, el router sigue sincronizado -Fig. 6- (luz ADSL fija).

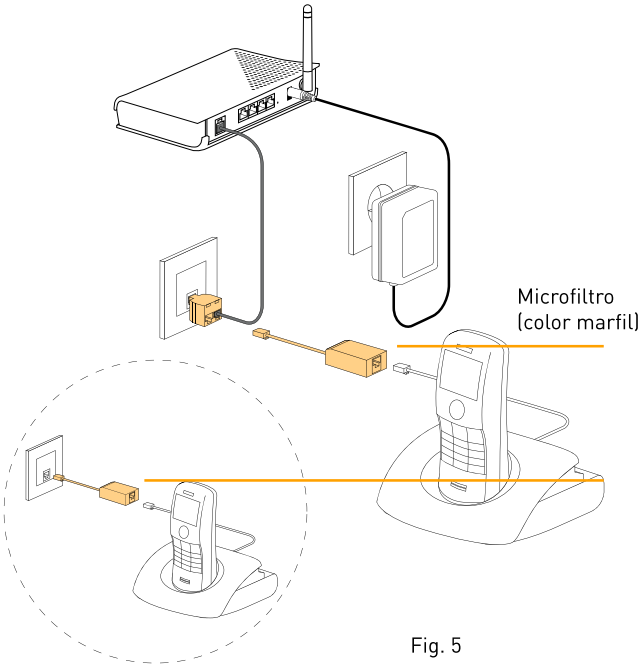

Fig. 5

III- Conexión a través del cable Ethernet

1 Conexión por cable (Ethernet)

Puedes conectar tu PC en los puertos del router LAN 1x, LAN 2x o LAN 3x, siguiendo el esquema de conexión –Fig.7-.

Sabrás que este paso lo has realizado correctamente cuando se ilumine la luz de **LAN 1x, LAN 2x** o **LAN 3x** –Fig.8-, según lo conectes a uno u otro puerto.

Fig. 8

El router realizará automáticamente la configuración de tu ordenador, asignará todos los datos precisos (IP´s y DNS´s), por lo que no tendrás que modificar la configuración de tu ordenador, siempre y cuando lo tengas configurado para que estos valores sean obtenidos automáticamente.

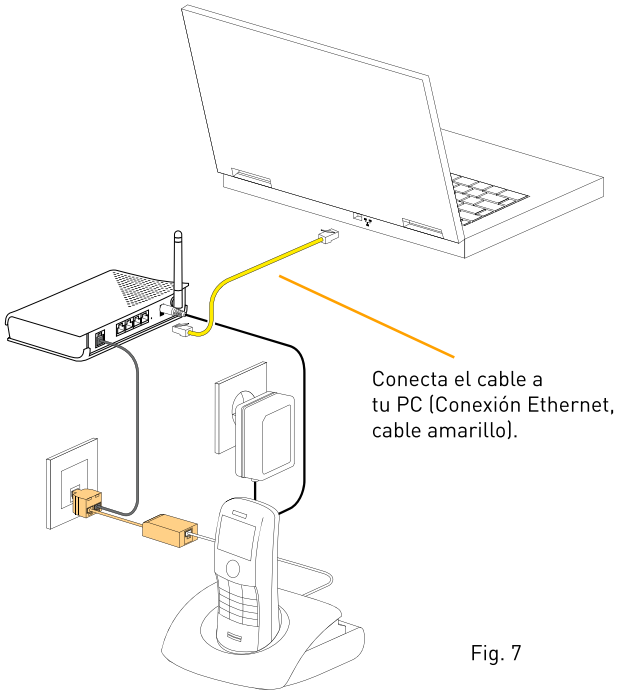

Fig. 7

IV- Conexión a través de WiFi

Si deseas sacar el máximo partido a tu router (ya que se trata de un modelo WiFi), la conexión entre el ordenador y el router debe ser inalámbrica (a través de señal de radio, sin cables). Básicamente se trata de sustituir el cable físico entre el router y el ordenador por una conexión sin cables, aportando de esta manera mayor **movilidad a tu conexión ADSL.**

1 Instalación de la antena inalámbrica WiFi

Si tu PC tiene algún tipo de dispositivo para conexión WiFi, puedes saltarte este paso y continuar con el paso siguiente. Solamente en el caso de haber adquirido con JAZZTEL una antena WiFi USB, procede a su instalación y continúa con el paso siguiente.

2 Configuración de la red WiFi

Si utilizas la conexión inalámbrica, debes realizar los siguientes pasos:

1 En la zona inferior derecha de tu pantalla aparecerá el siguiente icono:

- **Windows XP**
- **Windows Vista**
- **Windows 7**

2 Haz doble clic sobre el icono y selecciona:

- Windows XP: Ver redes inalámbricas disponibles.
- Windows Vista: Conectarse a una red.
- Windows 7: Conexión de red inalámbrica.

3 Selecciona tu red WiFi y pulsa en **Conectar** (recuerda que el nombre de tu red lo encontrarás en el "identificador de red (SSID)" de la pegatina bajo tu router -Fig. 9-).

4 El sistema te pedirá la **clave de red**. Esta clave la encontrarás también en la pegatina en la parte inferior de tu router, -Fig.9-. Asegúrate de escribirla correctamente, siempre en mayúsculas, tanto en este campo como en el campo de **Confirme la clave de red** y pulsa en **Conectar.**

Aunque el router está preconfigurado con los datos indicados en la pegatina de su parte inferior –Fig.9- te adjuntamos en el kit de instalación dos pegatinas –Fig. 9a-sin rellenar, por si quieres cambiar el nombre de la red o la clave y puedas sustituir la pegatina original.

Fig. 9

CT-5365

Claves Identificación Red JAZZTEL

Identificador de Red (SSID):

Clave:

Tipo de seguridad: WPA - PSK AES

Fig. 9a

V- Asistente configuracion conexion ADSL

Como último paso para la correcta configuración de tu conexión ADSL y así poder comenzar a navegar por Internet, debes seguir las siguientes indicaciones:

1 Inserta el CD-ROM de instalación incluido con tu router. Pulsa la opción **"PPP*"** para proceder con la instalación.

2 Te aparecerá la siguiente pantalla, donde deberás introducir el usuario y contraseña que te han sido enviados en la carta de bienvenida (*).
Introduce el usuario proporcionado por JAZZTEL en el campo **"Usuario PPPoE".**
Introduce la contraseña proporcionada por JAZZTEL en el campo **"Contraseña PPPoE".**
Pulsa el botón **"Aplicar".**

* Si no dispones de dicha carta, no dudes en llamar al Centro de Atención al Cliente al 1565, donde se te proporcionará esta información.

3 El sistema comprobará tu conexión LAN y fijará los valores establecidos como usuario y contraseña para la conexión PPPoE. El equipo de ADSL se reiniciará (este proceso puede durar algunos minutos).
La instalación finalizará correctamente cuando se muestre el siguiente mensaje (según el sistema operativo de tu ordenador):